AUDIO system (If so equipped)

Système AUDIO (S'il y en a un)

AUDIO-System (Falls damit ausger

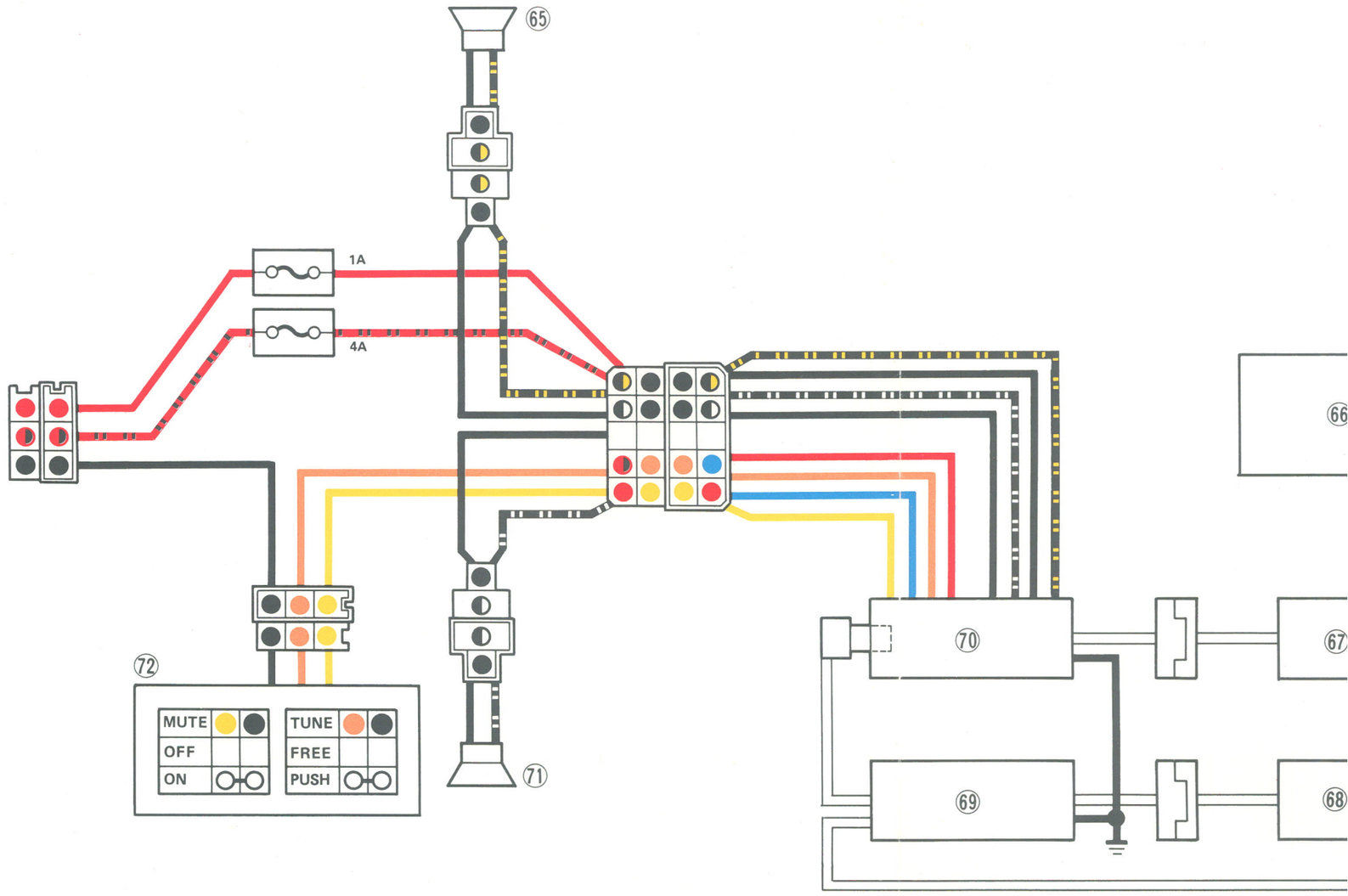

CLASS system

Système CLASS

CLASS-System

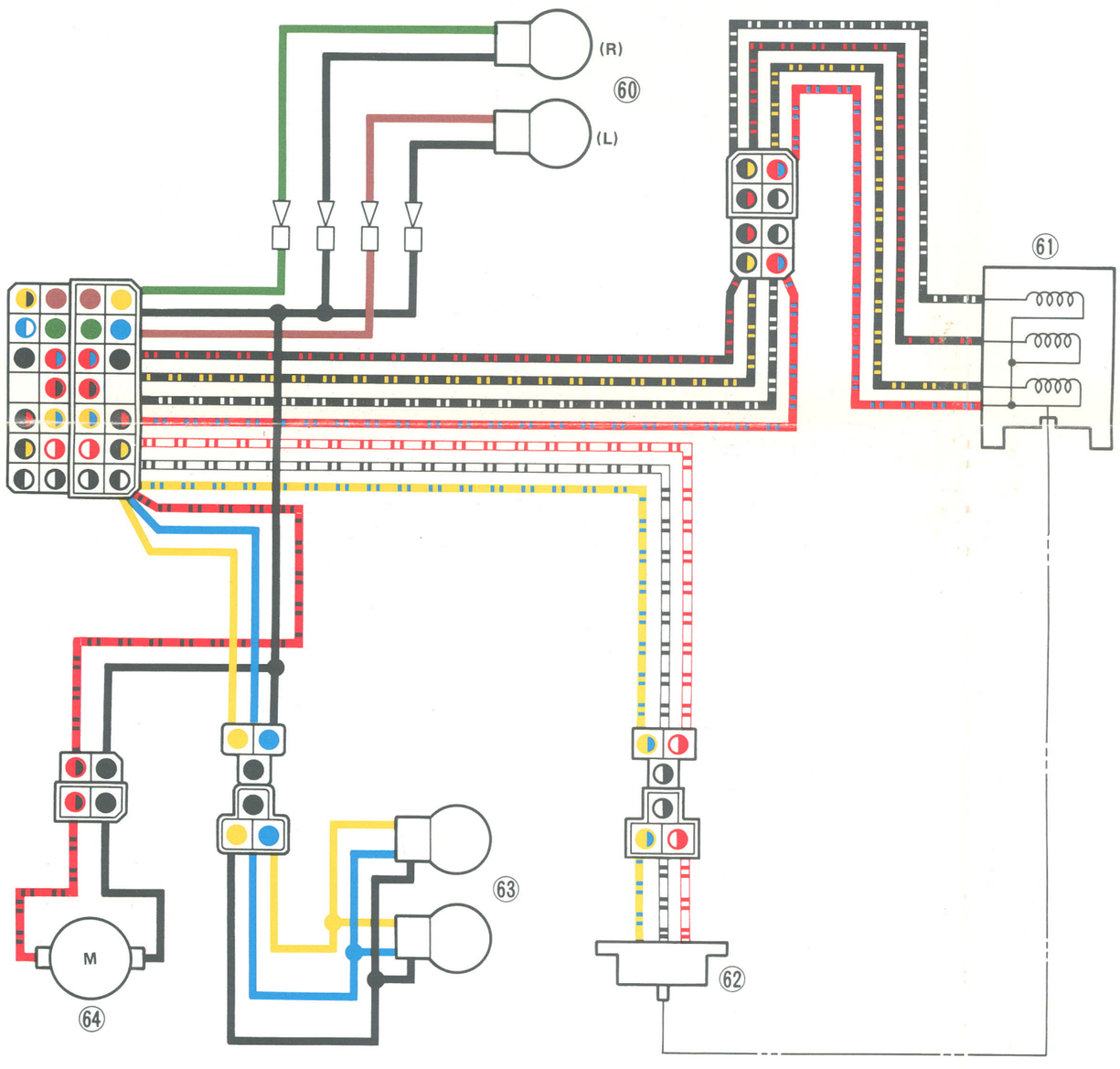

COLOR CODE

- Black / Noir / Schwarz
- Blue / Bleu / Blau
- Dark green / Vert foncé / Dunkelgrün
- Chocolate / Chocolat / Schokoladenbraun
- Brown / Brun / Braun
- Sky blue / Bleu ciel / Himmelblau
- Yellow / Jaune / Gelb
- Red / Rouge / Rot
- Gray / Gris / Grau
- Green / Vert / Grün
- Pink / Rose / Rosa